6. MONTERING AV TUTAN (Fig. 7)
Tutan (52), om en sådan hör till den här cykeln, finner man i tillbehörsväskan. Placera tutan (52) vid styrets mitt (21) och fäst den ordentligt med plastsnoddarna så som visas på figur 7.

7. MONTERING AV VATTENFLASKAN (Fig. 1)
Fästet för vattenflaskans hållare (40) är redan monterad på den här ramen (1).
Stick bara ner hållaren för vattenflaskan i fästet och därefter vattenflaskan (43).

8. MONTERING AV LOGO/NUMMERSKYLT (Fig. 8)
Om din cykel är utrustad med en frambricka (51) måste den monteras på styret (21) med de medföljande plastsnoddarna. Placera brickan (51) tätt intill styret (21) med logon/numret vänt framåt, träd plastsnoddarna genom hålen till höger och fäst den runt styret (21). Upprepa denna åtgärd med på vänster sida av brickan (51). När brickan väl är på plats, klipp av plastsnoddarna nära styret för att undvika att skarpa, farliga kanter ska sticka ut. Logoskylten med ringhölje monteras genom att man placerar styrringen med skruv och mutter mot framgaffelns framsida; sedan genom att låta logoskylten glida på styrstången så håller man bromskablarna framför logoskylten. Låt styrstammen glida in i framgaffelröret och spänn ringmuttern. Fäst logoskylten genom att låta den glida nedåt till ringen.

9. MONTERING AV PEDALERNA (Fig. 9)
OBSERVERA: pedalerna är märkta med ett D eller R för höger pedal och S eller L på vänster pedal. Sätt in höger pedal (11) i gängningen på höger sida om pedalstången (kedjesidan) och spänn medurs, först för hand och sedan med den medföljande flerfunktionsskruvnyckeln. Sätt in vänster pedal (12) i gängningen på vänster sida om pedalstången och spänn moturs, först för hand och sedan med den medföljande flerfunktionsskruvnyckeln. Se till att båda pedalerna blir ordenligt spända.

10. SAMMANSÄTTNING AV BAKRE PLASTASK (Fig. 2)
Om en bakre plastask ingår i utrustningen är fästplattan (47) redan fäst vid ramen (1). Den bakre plastasken kan helt enkelt fästas på plattan genom att man låter askens undersida (46) glida på plattans spår. För att fästa locket, lägg det så att de två senare hålen på varje del ligger i linje. Ta därefter de två plasthattarna (finns i tillbehörsväskan) och fäst genom att kraftigt pressa på plats.

11. MONTERING AV BAKRE STÄNKSKÄRM (Fig.2/B)
Om din cykel är utrustad med en bakre stänkskärm, fäst helt enkelt stänkskärmen av plast (5) på metallfästet (6) som redan är monterat på ramen (1).

12. MONTERING AV DEN FRÄMRE KORGEN MED FÄST RINGLOCK
När styrringen väl har monterats som i punkt 1, låt den främre korgen glida uppåt på styrstången så att bromskablarna hålls mellan styret och den främre korgen (bakom korgen). Säkra den främre korgen genom att låta den glida ner på ringen.

VIKTIG INFORMATION TILL KONSUMENTER
Vänligen läs följande säkerhetsrekommendationer noga innan du använder denna cykel.

FÖR DITT BARNS SÄKERHET
Denna cykel får under inga omständigheter framföras i hög fart, vilket skulle kunna leda till att cyklisten förlorar kontrollen över den. Inte heller är den avsedd för tävling, terrängkörning eller någon annan aktivitet som är olämplig för en stadscykel. Se till att ditt barn kan köra på denna cykel och låt aldrig honom/henne cykla utan en vuxens tillsyn. Undvik att köra cykeln över lock, diken, grus, våta löv och/eller något annat synligt hinder på vägen. Använd inte cykeln på natten, eftersom den inte är utrustad med lyse. Vi rekommenderar att använda hjälm och annan lämplig säkerhetsutrustning.
Observera: utrusta cykeln med lämplig belysning i enlighet med de bestämmelser för vägtrafik som gäller I ditt land.

UNDERVISA DIN LILLE CYKLIST:
Bromssträckan ökar i vått väglag. Ta aldrig passagerare på din cykel. Bär aldrig paket i händerna och gör aldrig någon reparation medan du cyklar. Ha aldrig löst sittande kläder som skulle kunna hänga ner och fastna i hjulen så att du tappar kontrollen över cykeln. Ha aldrig något på dig som kan skymma sikten eller hörseln när du cyklar. Om man slänger cykeln på marken eller parkerar den olämpligt kan cykeln eller delar av den bli skadade.

KORREKTA MÅTT:
Se till att den cykel du har köpt har rätt storlek för ditt barn. När barnet står med båda fötterna stadigt på marken måste insidan av ditt barns ben nå 25 mm högre än sadeln.

1. Cykelns minsta höjd får inte vara mindre än 435 mm.
2. Cykelns totalvikt inklusive barnets vikt:
12" hjul – maximal tillåten belastning på cykeln 40 kg
14" hjul – maximal tillåten belastning på cykeln 50 kg
16" hjul – maximal tillåten belastning på cykeln 60 kg
3. Observera att stödhjulen ökar cykelns bredd.
4. Efter långvarig användning kan cykelkedjan förlora sin normala spänning. Följ vägledningen nedan för att återjustera kedjan till sin normala spänning.
A) Lossa skruvarna till bakhjulet.
B) Dra hjulet lätt bakåt tills kedjan blir korrekt spänd, med hjulet i linje med ramen.
C) Spänn på nytt bakhjulets skruvar.
5. Vänligen använde endast reservdelar från Dino Bikes till byten och reparationer på denna cykel.

UNDERHÅLL
Underhåll av cykeln bör endast utföras av en vuxen. Rengör alla lackerade delar med ett ändamålsenligt rengöringsmedel (neutralt shampo som används för bilar och motorcyklar, vatten, svamp, mjukt tyg för torkning). Smörj kedjan emellanåt. Var noga med att inte smeta ner däcken eller bromsklossarna med olja och dessa bör rengöras efter varje användning. Kontrollera att bromsarna är i gott funktionellt skick åtminstone en gång i månaden och gör nödvändiga justeringar så som förklaras i punkt 5. Torka cykeln, när den har använts i regn och, om det är möjligt, häng upp den om den inte används under en längre tid. Skruvar, muttrar och bultar måste kontrolleras och dras åt regelbundet. Alla roterande delar är smorda för sin livstid. Genom att noga följa dessa instruktioner gör du det möjligt för ditt barn att använda cykeln länge och säkert.
OBSERVERA: Kedjan kan vara spänd när cykeln är ny, men cyklingen blir lättare efter en kort tids användning.

JUSTERING AV CYKELN
Det är avgörande att ditt barn sitter bekvämt på cykeln och inte sträcker sig framåt för att nå styret. Justera sadeln enligt punkt 3 om det behövs.

REKOMMENDERAT DÄCKTRYCK
14" DÄCK = 35 till 50 PSI eller 2,40 till 3,50 atmosfärer
16" DÄCK = 35 till 50 PSI eller 2.40 till 3,50 atmosfärer

VRIDMOMENTSTRYCK CYKELSKRUVAR

VRIDMOMENTSTRYCK EXPANDER STYRE: FRÅN 16 NM TILL 18 NM

VRIDMOMENTSTRYCK STYRRING: FRÅN 11 NM TILL 15 NM

VRIDMOMENTSTRYCK SADELRING: FRÅN 11 NM TILL 15 NM

VRIDMOMENTSTRYCK SADDLE CLAMP: FRÅN 16 NM TILL 18 NM

VRIDMOMENTSTRYCK RING PÅ SADELSTOLPE: FRÅN 16 NM TILL 18 NM

VRIDMOMENTSTRYCK PEDALER: FRÅN 25 NM TILL 30 NM

VRIDMOMENTSTRYCK HJUL: FRÅN 25 NM TILL 30 NM

VRIDMOMENTSTRYCK RAM OCH GAFFELBROMS: FRÅN 11 NM TILL 15 NM

VRIDMOMENTSTRYCK BROMSKLOSSAR: FRÅN 8 NM TILL 9 NM

VRIDMOMENTSTRYCK FRIHJULSAXEL: FRÅN 30 NM TILL 40 NM

GARANTI
Denna cykel är underkastad sträng kontroll. Trots detta är det möjligt att små missöden inträffar. Denna produkt omfattas därför av två års garanti. Garantin täcker inte skador som uppstår genom felaktig användning. För eventuella krav, vänligen kontakta inköpsstället.

VÄNLIGEN SPARA DESSA INSTRUKTIONER FÖR FRAMTIDA BEHOV. MONTERINGSINSTRUKTIONERNA MÅSTE FÖRVARAS MED CYKELN I HÄNDELSE AV ÄGARBYTE.

VÄNLIGEN BEVARA TILLVERKARENS ADRESS OCH CYKELNS ARTIKELNUMMER FÖR FRAMTIDA BEHOV.

DINO Bikes

• SAMLEVEJLEDNING • IASENNUSOHJEET • MONTERINGSANVISNING • MONTERINGSANVISNING •

12011 BORGO S.D. CUNEO - ITALY - VIA CUNEO, 11 - TEL.0171.269048 (4 l. r.a.) - FAX 0171.262175 - info@dinobikes.com - web: www.dinobikes.com

DK

Tak for at du har købt en DINO cykel. Du bedes læse denne vejledning nøje før du samler cyklen. Dette produkt er blevet fremstillet i overensstemmelse med de gældende europæiske sikkerhedsbestemmelser. Dele som er udstyret med oppustelige dæk må ikke bruges af børn under halvandet år, da ventilhætten er så lille at den let kan sluges. **PÅ EMBALLAGEN. DENNE CYKEL SKAL SAMLES AF EN VOKSEN. FØLG DENNE VEJLEDNING NØJE. Bemærk:** Skruenøgler størrelse 8, 10, 13 og 15 er nødvendige for at samle denne cykel – vi har dog vedlagt en multi-nøgle.

1. SAMLING AF HÅNDTAG, FORGAFFEL OG FORHJUL (Fig. 3)
For modeller med forgaffelbeskytter (15) anbefales det, at forgaffelbeskytteren sættes ned over gaflen (2) før man samler cyklen. Skub derefter styrets rør gennem plasticringen (16) og ned i stellets kronrør (1). For alle andre modeller skubbes styrets rør blot gennem plasticringen (16) og ned i stellets kronrør. Husk at sikre dig, at forbremsen vender fremad. Montér styrets clamp (14) på toppen af kronrøret (1). ADVARSEL: Der er to clamps i tilbehørsposen til de modeller som kun er relevante under denne vejlednings punkt 2. Den største clamp (13) er til sadlen og den mindste clamp (14) er til styret. På alle andre modeller er clamp´en på styret allerede samlet. For at kunne montere clamp´en på styret korrekt er det vigtigt at sikre sig, at clamp´ens møtrik befinder sig på cyklens højre side (kædesiden). Hvis cyklen er udstyret med kurv foran og en tilhørende afdækket clamp skal clamp´en placeres således, at skrue og møtrik befinder sig foran på røret. Dette sikrer perfekt montering. Skub afdækningen til clamp´en ned over det håndtagløse styr (21) og skub styrets rør helt ned i forgaflens stilk som vist i fig. 3 helt ned til STOP-mærket. Justér styret i forhold til forhjulet og spænd clamp´ens møtrik med den medfølgende skruenøgle. Skub afdækningen ned over clamp´en.

2. SAMLING AF DUKKEBARNESÆDE Gælder kun modellerne 144 – 164 –512 – 514 – 516 (Fig. 4) Placér sædet (49) på saddelrøret (1) fulgt af saddelclamp´en (13). Sædets plastictap (A) skal fastgøres til saddelclamp´en (13). Montér i øvrigt sadlen som beskrevet under pkt. 3.

3. MONTERING AF SADLEN (Fig. 4)
Løsn møtrikken på saddelclamp´en (13), som allerede er sat på stellet på alle cykler uden dukkebarnesæde. Montér plasticbælgen (19) (hvis den er inkluderet i denne model) på saddelrøret (17) og skub derefter saddelpinden ned i saddelrøret (1). ADVARSEL: Fastgør ikke saddelpinden (17) over STOP-markeringen. Ret sadlen ind i forhold til cykelstellet og stram saddelclamp´en (13).

4. MONTERING AF STØTTEHJULENE (Fig. 5/A – 5/B)
Tjek modellen eller cyklens produktkode på emballagen før støttehjulene monteres. Vejledning for modellerne 101 – 109 (fig. 5/A): Montér støttehjulet (41) på den ene side af den indre del af stellet, ret hullerne ind efter hinanden, sæt møtrikken (42) fra tilbehørsposen på plads og stram efter med skruenøglen. Gentag proceduren på den anden side.
Vejledning for modellerne 108 – 810 – 812 – 814 – 816 – 610 – 124 – 144 – 164 – 110 – 152 – 154 – 156 - 712 – 714 – 716 – 215 – 216 – 122 – 142 – 162 – 123 – 143 – 163 – 512 – 514 – 516 – 912 – 914 – 916 – 125 – 145 - 165 (fig. 5/B). Sæt støttehjulet (41) på plads på den ene side af den ydre del af stellet. Ret hullerne ind efter hinanden, sæt møtrikken (42) fra tilbehørsposen på plads og stram med den medfølgende nøgle. Gentag procedurerne på den anden side.
ADVARSEL: Brug kun de medfølgende møtrikker. Erstat dem ikke med andre møtrikker.

4.1. MONTERING AF PYNTESKIVER PÅ STØTTEHJULENE (Fig. 5)
Ret tappene på bagsiden af skiven ind efter hullerne i støttehjulet (41) og sæt skiven på plads med et kraftigt tryk. BEMÆRKNING om modellerne 101 og 109: Placér midten af pynteskiven (5) tæt på midten af støttehjulet (41) og skub til indtil den sidder forsvarligt fast.

5. JUSTERING AF BREMSERNE
Ved samlingen på fabrikken er bremserne (24/25) allerede blevet korrekt indstillet. Men tjek alligevel bremseklodsernes position – de skal flugte med fælgkanten. For at justere bremseklodserne skal møtrikken (Y) løsnes på bagbremsen og bremseklodsen placeres i den korrekte position, hvorefter møtrikken (Y) skal strammes igen. BEMÆRK: vær opmærksom på at bremseklodserne ikke må røre hjul eller fælgkant. ADVARSEL: brug af cyklen medfører et naturligt slid på bremseklodserne, som derfor med mellemrum skal kontrolleres og justeres. Justér på reguleringsskruen (X) indtil gummiklodserne er 1,5 mm fra fælgkanten og stadig flugter. Tjek omhyggeligt bremsernes funktionsduelighed før cyklen tages i brug. Hvis bremserne ikke længere kan justeres skal bremseklodserne udskiftes øjeblikkeligt.

PRINTED IN ITALY BY: MARTINI - BORGO S.D. - CUNEO - 0171.266249 - 1/2004

6. MONTERING AF HORNET (Fig. 7)
Hvis hornet (52) er inkluderet i denne model findes det i tilbehørsposen. Placér hornet (52) på midten af styret (21) og fastgør det med de medfølgende plasticstrips som vist på fig. 7.

7. MONTERING AF VANDFLASKEN (Fig. 1)
Beslaget til vandflaskeholderen er allerede fastgjort på stellet (1). Vandflaskeholderen er lige til at fastgøre på beslaget fulgt af selve vandflasken (43).

8. MONTERING AF NUMMER-/LOGOPLADE (Fig. 8)
Hvis cyklen er udstyret med en nummerplade (51) skal den fastgøres til styret (21) med de medfølgende plasticstrips. Placér nummerpladen (51) op ad styret med nummeret pegende fremad, stik plasticstrips´ene gennem hullerne på højre side og spænd dem rundt om styret (21). Gentag proceduren på venstre side af logopladen. Når pladen er kommet i den rigtige position klippes strips´ene af tæt ind til styret for at forhindre skarpe, farlige hjørner i at stikke ud. Montér nummerpladen med den tilhørende afdækning til clamp´en ved at placere styrebåndet med skrue og møtrik foran på forgaflens rør; herefter skubbes nummerpladen på plads i styret idet bremsekablerne holdes pforan nummerpladen. Skub styrets rør ned i forgaflen og spænd møtrikken i clamp´en. Fastgør logopladen ved at skubbe den ned mod clamp´en.

9. MONTERING AF PEDALERNE (Fig. 9)
BEMÆRK: Pedalerne markeres med D eller R for højre pedal og S eller L for venstre pedal. Sæt den højre pedal (11) ind i gevindet på den højre side af kranken (kædesiden) og stram først med hånden, dernæst med den medfølgende skruenøgle i retning med uret. Sæt den venstre pedal (12) ind i gevindet på den venstre side af kranken og stram først med hånden, dernæst med den medfølgende skruenøgle i retning mod uret. Kontrollér, at begge pedaler sidder forsvarligt fast.

10. MONTERING AF OPBEVARINGSBOKS (Fig. 2)
Hvis cyklen er udstyret med en opbevaringsboks (46) vil beslaget allerede være monteret på stellet. Opbevaringsboksen monteres på beslaget ved simpelthen at skubbe undersiden ned over beslagskinnen. For at tilføje afdækning skal hullerne på hver del rettes ind efter hinanden. Herefter presses plastichætterne (som ligger i tilbehørsposen) på plads med et fast tryk.

11. MONTERING AF BAGSKÆRM (Fig. 2/B)
Hvis cyklen er udstyret med bagskærm skal plasticskærmen (5) blot fastgøres til metalanordningen, som allerede er monteret på stellet.

12. MONTERING AF CYKELKURV FORAN MED TILHØRENDE CLAMPAFDÆKNING
Når clamp´en er blevet monteret som beskrevet under pkt. 1 skubbes kurven op imod styrets lodrette rør idet bremsekablerne holdes mellem styret og kurven (dvs. bag kurven). Fastgør kurven ved at presse den ned mod clamp´en.
VIGTIG INFORMATION TIL BRUGERNE
Vær venlig at læse følgende sikkerhedsanbefalinger før cyklen tages i brug.

AF HENSYN TIL DIT BARNS SIKKERHED
Cyklen må under ingen omstændigheder køres meget hurtigt, hvilket kan forårsage at cyklisten mister kontrollen over cyklen. Den må heller ikke bruges til egentlig race, off-road-kørsel eller anden aktivitet som ikke passer til en konventionel cykel. Du bør sikre dig, at dit barn faktisk kan køre denne cykel, og du bør ikke tillade, at barnet cykler uden at der er en voksen til stede. Undgå at køre denne cykel over vejdæksler, i grøfter, på grus eller våde blade eller andre synlige hindringer på vejen. Kør ikke i mørke, da denne cykel ikke er udstyret med lygter. Vi anbefaler brug af hjelm og andet passende sikkerhedsudstyr.
Bemærk dog: Udstyr som minimum cyklen med passende lygter i henhold til gældende dansk lovgivning.

DK RESERVEDELE

1	LAKERET STEL
2	LAKERET FORGAFFEL
3	KÆDESKÆRM
4-5	LAKEREDE HJULSKÆRME
6-9	4 DELE KRANK
6	PEDALARM MED GEVIND
7	VENSTRE PEDALARM
8	KÆDEHJUL
9	GUMMIRINGE
10	ENKELT KRANK
11-12	PEDALER
13	SPADELSPÆNDEBAND
14	SPÆNDEBAND STYR
15	FORGAFFEL-BESKYTTER
16	NYLONRING STYR
17	SADEL MED STANG
18	HÅNDGREB, PLASTIK
19	AFFJEDRING
20	AFDÆKNING TIL SPÆNDEBAND
21	CYKELSTYR UDEN HÅNDTAG
22	BREMSEGREB
24	FORBREMSE
25	BAGBREMSE
26	FORBREMSEKABEL
27	BAGBREMSEKABEL
28	FRIHJUL
31	STÅLFORHJUL MED LUFTDÆK
31/A	STÅRFORHJUL UDEN LUFTDÆK
31/B	STÅRFORHJUL UDEN LUFTDÆK "K"
31/C	FORHJUL MED LUFTDÆK
32	STÅLBAGHJUL MED LUFTDÆK
32/A	STÅRBAGHJUL UDEN LUFTDÆK
32/B	STÅRBAGHJUL UDEN LUFTDÆK "K"
32/C	BAGJUL MED DÆK
34	LUFTDÆK
35	VENTIL
36	KÆDE
37	GEVIND TIL NAV
38	KRANKBRO 4 DELE
39	KRANKMØTRIK 4 DELE
40	PEDALMØTRIK
41	STØTTEHJUL
42	STØTTEHJULSMØTRIK
43	CYKEL FLASKE
44	CYKELKURV FOR
45	CYKELKURV BAG
46	OPBEVARINGSBOKS
47	TASKE
48	PLASTIK STELBESKYTTELSE
49	DUKKESTOL
50	PYNTESKIVE TIL STØTTEHJUL
51	LOGOPLADE
52	HORN
60	EMBALLAGE ÆSKE

FI VARAOSAT

1	MAALATTU RUNKO
2	MAALATTU ETUHAARUKKA
3	KETJUSUOJA
4-5	MUOVINEN LOKASUOJA
6-9	4 OSAA POLKIMIIN
6	TAPILLA VARUSTETTU POLKIMEN KAMPI
7	OIKEA POLKIMEN KAMPI
8	KETJUPYÖRÄ
9	LIIK.HOLKIT
10	YKSIOSAINEN POLJIN
11-12	MUOVISET POLKIMET
13	SATULAN KIINNITIN
14	OHJAUSTANGON KIINNITYSEN
15	ETUHAARUKAN SUOJA
16	OHJAUSRENGAS
17	VARRELLINEN SATULA
18	MUOVISET KÄDENKAHVAT
19	PALJESUOJA
20	OHJAUSTANGON KIINNITYSEN SUOJA
21	OHJAUSTANKO ILMAN VIPUJA
22	JARRUKAHVA
24	ETUJARRU
25	TAKAJARRU
26	ETUJARRUN KAAPELI
27	TAKAJARRUN KAAPELI
28	VAPAA PYÖRÄ
31	ETUPYÖRÄ EVA RENKAALLA
31/A	ETUPYÖRÄ ILMAN EVA RENGASTA
31/B	ETUPYÖRÄ ILMAN EVA RENGASTA "K"
31/C	ETUPYÖRÄ VALUVENTEELLA EVA RENKAALLA
32	TAKAPYÖRÄ EVA RENKAALLA
32/A	TAKAPYÖRÄ ILMAN EVA RENGASTA
32/B	TAKAPYÖRÄ ILMAN EVA RENGASTA "K"
32/C	TAKAPYÖRÄ VALUVENTEELLA EVA REKAAN KANSSA
34	SISÄRENKAALLINEN RENGAS
35	SISÄKUMI VENTTIILILLÄ
36	KETJUT
37	RENKAAN NAPATAPPI
38	POLKIMIEN TAPPI 4 KPL
39	POLKIMIEN MUTTERI 4 KPL
40	POLKIMEN MUTTERI
41	MUOVISET APUPYÖRÄT
42	APUPYÖRÄN MUTTERI
43	VESIPULLO
44	ETUKORI
45	TAKAKORI
46	TAVARASÄILÖ
47	LAUKKU
48	RUNGON MUOVIKORISTE
49	NUKEN ISTUIN
50	APUPYÖREN SÄÄDIN
51	REKISTERIKILPI
52	ÄÄNITORVI
60	PAKKAUSLAATIKKO

NO RESERVEDELSLISTE

1	LAKKERT RAMME
2	LAKKERT FRONTGAFFEL
3	KJEDEKASSE
4-5	SKJERMER
6-9	KRANK, KOMPLETT
6	PEDALARM MED TAPP
7	HØYRE PEDALARM
8	KJEDETANNHJUL
9	NYLONLAGER
10	ENKELT KRANK
11-12	PEDALER
13	SADELKJEDEN
14	SYKKELSTYREKJEDEN
15	FORGAFFELBESKYTTER
16	NYLONRING FOR STYRE
17	SETE MED STANG
18	HOLKER
19	BELG
20	DEKNING FOR SYKKELSTYREKJEDEN
21	STYRE UTEN SPAKER
22	BREMSESTANG
24	FORBREMS
25	BAKBREMS
26	FREMRE BREMSEKABEL
27	BAKRE BREMSEKABEL
28	TANNHJUL
31	FORAN HJUL I STÅL MED SYKKELRING I EVA
31/A	FORAN HJUL I STÅL UTEN SYKKELRING I EVA
31/B	FORAN HJUL I STÅL UTEN SYKKELRING I EVA "K"
31/C	FORAN HJUL I PLASTIK MED SYKKELRING I EVA
32	BAK HJUL I STÅL MED SYKKELRING I EVA
32/A	BAK HJUL I STÅL UTEN SYKKELRING I EVA
32/B	BAK HJUL I STÅL UTEN SYKKELRING I EVA "K"
32/C	BAK HJUL I PLASTIK MED SYKKELRING I EVA
34	DEKK FOR LUFTSLANGE
35	SLANGE MED VENTIL
36	KJEDE
37	AKSEL FOR NAV
38	AKSEL FOR KRANK, 4 DELER
39	MUTTER FOR KRANK, 4 DELER
40	MUTTER FOR PEDAL
41	STØTTEHJUL
42	MUTTER FOR STØTTEHJUL
43	VATTENFLASKE
44	FREMRE SYKKELKURV
45	BAKRE SYKKELKURV
46	DEKSEL
47	POSE
48	RAMMEBESKYTTER
49	DUKKESTOL
50	STABILISERING FORSIRING
51	PLATE
52	HORN
60	KARTONG

SV RESERVDELSLISTA

1	MÅLAD RAM
2	MÅLAD FRAMGAFFEL
3	KEDJESKYDD
4-5	MÅLAD STÄNKSKÄRM
6-9	KOMPLETT PEDALSTÅNG
6	PEDALARM MED TAPP
7	HÖGER PEDALARM
8	FRAMDREV
9	GUMMIRINGAR
10	PEDALARM
11-12	PEDALER
13	SADELRING
14	RING FÖR STYRE
15	FRAMGAFFELSSKYDD
16	NYLONRING
17	SADEL MED STÅNG
18	HANDTAG
19	BÄLG
20	RINGHÖLJE FÖR STYRE
21	STYRE UTAN SPAKAR
22	BROMSSPAK
24	FRAMBROMS
25	BAKBROMS
26	KABEL TILL FRAMBROMS
27	KABEL TILL BAKBROMS
28	BAKDREV
31	FRAMHJUL AV STÅL MED DÄCK AV EVA
31/A	FRAMHJUL AV STÅL UTAN DÄCK AV EVA
31/B	FRAMHJUL AV STÅL UTAN DÄCK AV EVA "K"
31/C	FRAMHJUL AV PLAST MED DÄCK AV EVA
32	BAKHJUL AV STÅL MED DÄCK AV EVA
32/A	BAKHJUL AV STÅL UTAN DÄCK AV EVA
32/B	BAKHJUL AV STÅL UTAN DÄCK AV EVA "K"
32/C	BAKHJUL AV PLAST MED DÄCK AV EVA
34	DÄCK MED LUFTRING
35	LUFTRING MED VENTIL
36	KEDJA
37	UPPHÄNGNING TILL NAV
38	PEDALSTÅNG, 4 DELAR
39	PEDALSTÅNGSMUTTER, 4 DELAR
40	PEDALMUTTER
41	STÖDHJUL
42	MUTTER TILL STÖDHJUL
43	VATTEN FLASKA
44	FRÄMRE CYKELKORG
45	BAKRE CYKELKORG
46	ASK
47	VÄSKA
48	PLASTDEKORATION
49	DOCKVAGN
50	DEKORATION PÅ STÖDHJUL
51	DEKORERAD BRICKA
52	TUTA
60	LÅDA

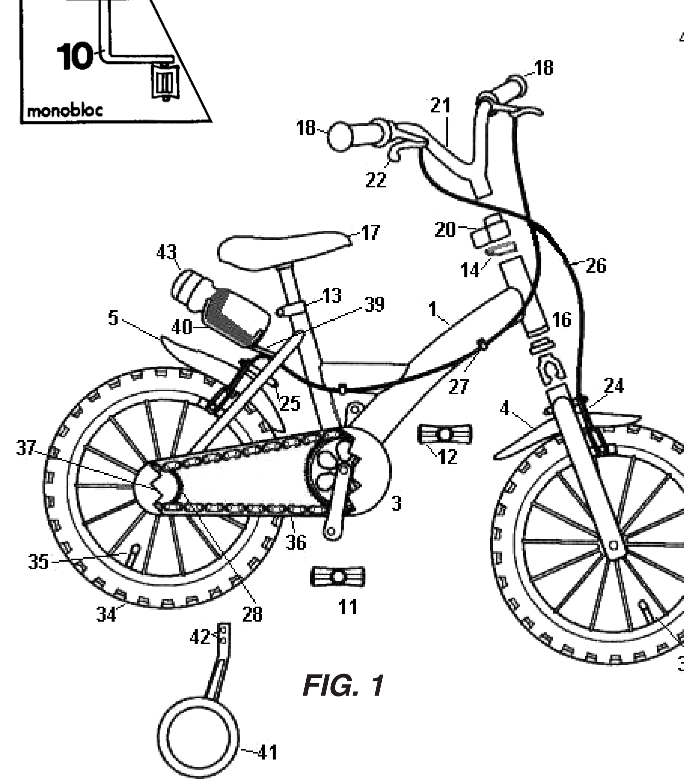

FIG. 1

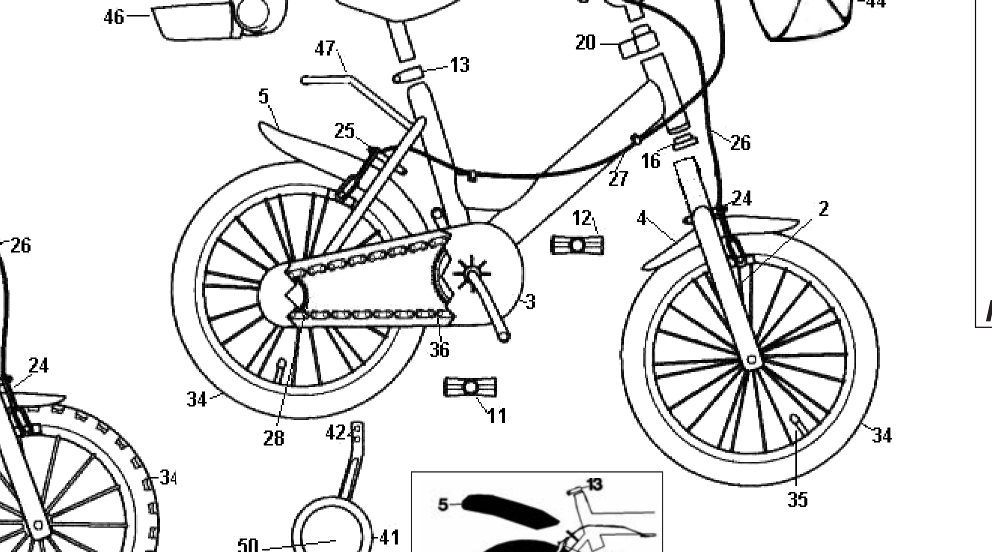

FIG. 2

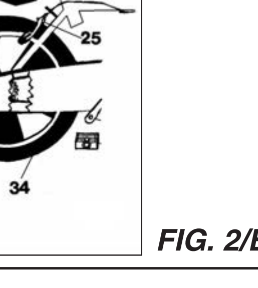

FIG. 2/B

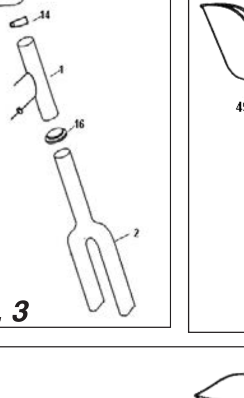
FIG. 3

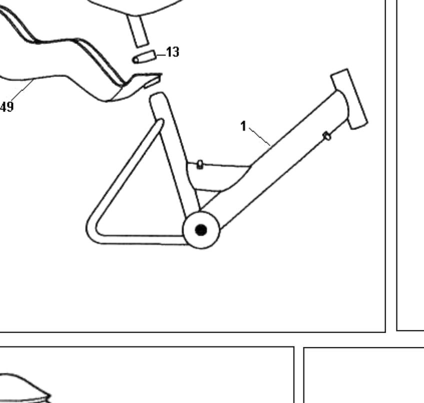

FIG. 4

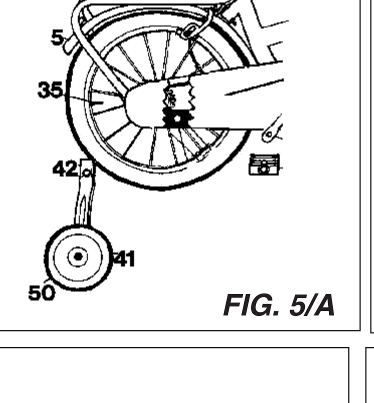

FIG. 5/A

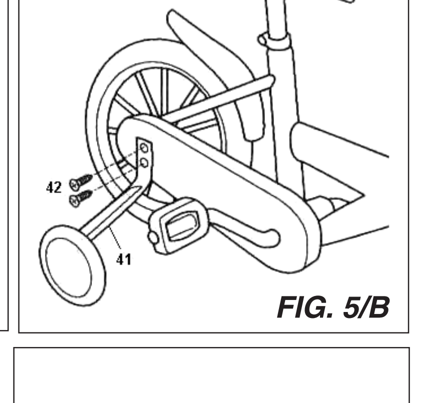

FIG. 5/B

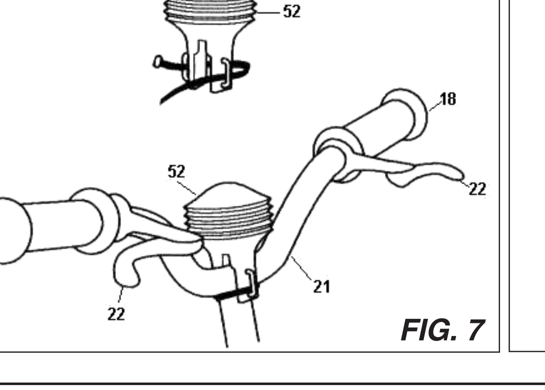

FIG. 7

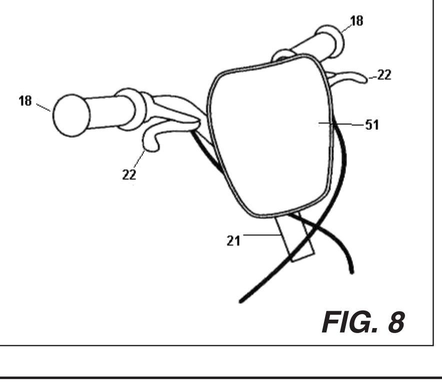

FIG. 8

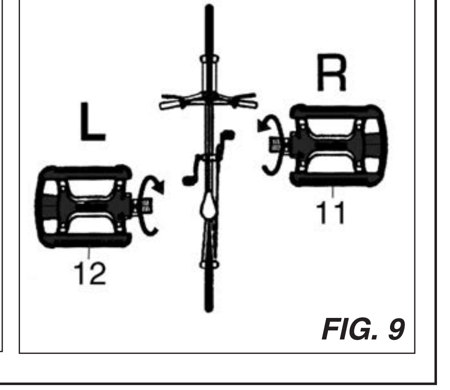

FIG. 9

NO Takk for at du har kjøpt en DINO-sykkel. Les nøye gjennom denne monteringsanvisningen før du begynner å montere sykkelen.
Dette produktet er produsert i samsvar med gjeldende EUROPEISKE SIKKERHETSFORSKRIFTER. Artikler utstyrt med oppblåsbare dekk må ikke brukes av barn under 36 måneder. Ventilhetten er så liten at den lett kan svelges. **DET ER TYDELIG MERKET PÅ ESKEN HVILKEN ALDERSGRUPPE HVER ENKELT MODELL ER BEREGNET PÅ. DENNE SYKKELEN SKAL MONTERES AV EN VOKSEN. MONTERINGSANVISNINGEN MÅ OVERHOLDES NØYE. OBS!** Nøkkel nr. 8 – 10 – 13 – 15 er nødvendig for monteringen, men en universalnøkkel leveres sammen med produktet.

1. MONTERING AV STYRE, GAFFEL OG FORHJUL (fig. 3)
For modeller med gaffelbeskytter i plast (15) anbefaler vi at gaffelbeskytteren (15) settes på gaflene (2) før sykkelen monteres. Skyv forgaffelen gjennom plastlagrene (16) og inn i rammen (1). For alle andre modeller skyves bare forgaffelen gjennom plastlagrene (16) og inn i rammen (1). Sørg for at bremsekloen (24) vender fremover. Monter låseringen (14) over toppen av forgaffelen (2). ADVARSEL! For modellene oppført i punkt 2 finnes de to låseringene i tilbehørsposen. Den store låseringen (13) er til setet, og den lille låseringen (14) er til styret. Alle andre modeller har en forhåndsmontert låsering (14). For å plassere låseringen (14) riktig må du kontrollere at ringens mutter befinner seg på høyre side (kjedesiden) av sykkelen. Hvis sykkelen er utstyrt med kurv foran og tilknyttet ringbeskytter, må du plassere ringen med skruen og mutteren rettet mot fronten av forgaffelen. Dette gir perfekt tilpasning. Skyv ringbeskytteren i plast (20) på styret (21), og skyv styret (21) inn i toppen av forgaffelen (2) som vist på figur 3. Skyv styret (21) inn i forgaffelen til STOPP-merket nås. Rett inn styret etter forhjulet, og stram ringmutteren med den medfølgende nøkkelen. Skyv ringbeskytteren (20) ned over enden av ringen.

2. MONTERING AV DUKKESTOL Gjelder bare modell 144 – 164 – 512 – 514 – 516 (fig. 4)
Plasser dukkestolen (49) over toppen av rammen (1), etterfulgt av låseringen (13). Plasttannen (A) på dukkestolen (49) må stikkes inn i låseringen (13). Fest setet i henhold til punkt 3.

3. MONTERING AV SETET (fig. 4)
Løsne låseringen (13) som allerede er montert på rammen på alle sykler uten dukkestol. Træ plastbelgen (19) hvis en slik følger med denne modellen, på seterøret (17), og skyv deretter seterøret (17) inn i rammen (1). ADVARSEL! Løft ikke seterøret (17) over STOPP-merket. Rett inn setet (17) etter rammen, og stram låseringen (13).

4. MONTERING AV STØTTEHJULENE (fig. 5/A – 5/B)
Kontroller sykkelens modell eller artikkelnummer på boksen før du monterer støttehjulene. Anvisning for modell: 101 – 109 (fig. 5/A). Fest støttehjulet (41) på den ene siden av innerrammen, rett inn hjulene, sett inn bolten (52) fra tilbehørsposen, og stram med universalnøkkelen. Gjenta på den andre siden.
Anvisning for modell: 108 – 810 – 812 – 814 – 816 – 610 – 124 – 144 – 164 – 110 – 152 – 154 – 156 - 712 – 714 – 716 – 215 – 216 – 122 – 142 – 162 – 123 – 143 – 163 – 512 – 514 – 516 – 912 – 914 – 916 – 125 – 145 - 165 (fig. 5/B). Rett inn støttehjulet (41) etter den ene siden av rammens ytterdel. Rett inn hullene, sett inn boltene (52) fra tilbehørsposen, og stram med den medfølgende universalnøkkelen. Gjenta på den andre siden.
ADVARSEL! Bruk de medfølgende boltene. Erstatt dem ikke med andre bolter.

4.1. MONTERING AV HJULKAPSLER PÅ STØTTEHJULENE (fig. 5)
Rett inn festetappene bakpå hjulkapselen (50) etter hullene i støttehjulet (41), og klem den på plass. OBS! For modellene 101 og 109 plasserer du midten av hjulkapselen (50) nær midten av støttehjulet (41), deretter skyver du til den sitter godt.

5. JUSTERING AV BREMSENE
Under monteringen ved fabrikken ble bremsene (24 / 25) korrekt justert. Kontroller likevel bremseklossenes stilling. Den må alltid være parallell med kanten. Juster bremseklossene ved å løsne mutteren (Y) på bakklossen, plassere bremseklossen i riktig stilling og deretter stramme mutteren (Y). OBS! Sørg for at bremseklossene ikke berører dekket. ADVARSEL! Når du bruker sykkelen, blir gummiklossene naturlig slitt. De må kontrolleres og justeres med jevne mellomrom. Juster reguleringsbolten (X) inntil gummiklossene står 1,5 mm fra kanten, og sørg for å rette inn klossene igjen. Kontroller omhyggelig at bremsene fungerer tilfredsstillende før du bruker sykkelen. Hvis bremsene ikke kan justeres mer, må du bytte bremser øyeblikkelig.

6. MONTERING AV HORNET (fig. 7)
Hvis det følger med horn (52) på denne sykkelen, ligger det i tilbehørsposen. Plasser hornet (52) midt på styret (21), og fest det med plaststroppene som vist på fig. 7.

7. MONTERING AV VANNFLASKEN (fig. 1)
Festet for vannflaskeholderen (40) er allerede montert på rammen (1). Skyv bare vannflaskeholderen inn i festet etterfulgt av vannflasken (43).

8. MONTERING AV LOGO/NUMMERPLATE (fig. 8)
Hvis sykkelen er utstyrt med frontplate (51), må den festes til styret (21) med de medfølgende plaststroppene. Plasser frontplaten (51) nær styret (21) og med logoen/nummeret vendt forover. Træ plaststroppene gjennom hullene til høyre, og fest platen rundt styret (21). Gjenta dette på venstre side av frontplaten (51). Når platen er på plass, kapper du plaststroppene inntil styret for å unngå at skarpe, farlige kanter stikker ut. Logoplaten med tilknyttet ringbeskytter monteres ved å plassere låseringen til styret med skrue og mutter mot forgaffelen og deretter skyve logoplaten inn i styrerøret mens bremsekablene holdes foran logoplaten. Skyv styrerøret inn i forgaffelen, og stram låseringen. Fest logoplaten ved å skyve den ned på ringen.

9. MONTERING AV PEDALENE (fig. 9)
OBS! Pedalene er merket med D eller R for høyre pedal og S eller L for venstre pedal. Sett høyre pedal (11) i gjengingen på høyre side av pedalkranken (kjedesiden), og stram først for hånd og deretter med den medfølgende universalnøkkelen. Stram med urviserne. Sett venstre pedal (12) i gjengingen på venstre side av pedalkranken, og stram først for hånd og deretter med den medfølgende universalnøkkelen. Stram mot urviserne. Påse at begge pedaler sitter godt.

10. MONTERING AV PLASTBOKS BAK (fig. 2)
Hvis sykkelen er utstyrt med plastboks bak, vil festeplaten (47) allerede være festet til rammen (1). Plastboksen bak kan enkelt festes til platen ved at undersiden av plastboksen (46) skyves på platesporet. Fest dekselet, og plasser det slik at de to bakre hullene i hvert stykket er rettet inn. Ta deretter de to plasthettene (finnes i tilbehørsposen), og fest ved å klemme på plass.

11. MONTERING AV SKVETTSKJERM BAK (fig.2/B)
Hvis sykkelen er utstyrt med skvettskjerm bak, fester du bare skvettskjermen i plast (5) til metallfestet (6) som allerede er montert på rammen (1).

12. MONTERING AV KURV FORAN MED TILKNYTTET RINGBESKYTTER
Når låseringen til styret er festet i henhold til punkt 1, skyver du kurven foran opp i styrerøret mens du holder bremsekablene mellom styret og kurven (bak kurven foran). Fest kurven foran ved å skyve ned på ringen.

VIKTIG FORBRUKERINFORMASJON
Les gjennom følgende sikkerhetsanbefalinger før du bruker sykkelen.

FOR BARNETS SIKKERHET
Under ingen omstendigheter må denne sykkelen brukes i høy hastighet. Barnet kan miste kontrollen over den. Den skal heller ikke brukes til kappsykling, terrengsykling eller annen bruk som ikke egner seg til en bysykkel. Påse at barnet er i stand til å sykle denne sykkelen, og la det ikke sykle uten tilsyn fra voksne. Sykle ikke denne sykkelen over kumlokk, grøfter, grus, vått løv og andre synlige hindringer i veien. Bruk ikke sykkelen om natten. Den har ikke montert lykter til det. Vi anbefaler at barnet bruker hjelm og annet egnet sikkerhetsutstyr.
Obs! Utstyr sykkelen med gode lykter i henhold til gjeldende regler for den slags.

LÆR BARNET FØLGENDE SYKKELREGLER:
Bremselengden øker når det er fuktig i været. Ha aldri passasjerer på sykkelen. Hold aldri pakker i hendene eller foreta reparasjoner mens du sykler. Bruk aldri løstsittende klær som kan henge ned og sette seg fast i hjulene. Det kan føre til at du mister kontrollen over sykkelen. Bruk aldri noe som svekke synet eller hørselen mens du sykler. Hvis du slenger fra deg sykkelen på bakken eller parkerer den feil, kan sykkelen eller deler på sykkelen bli skadet.

RIKTIG MÅLING:
Undersøk at sykkelen du har kjøpt, har riktig størrelse for barnet. Når barnet står med begge føttene på bakken, skal barnets bein målt innvendig være 25 mm høyere enn setet.
1. Sykkelens minste høyde må ikke være mindre enn 435 mm.
2. Sykkelens totalvekt medregnet barnets vekt –
Måling ved 12-tommers hjul – største tillatte belastning på sykkelen: 40 kg
Måling ved 14-tommers hjul – største tillatte belastning på sykkelen: 50 kg
Måling ved 16-tommers hjul – største tillatte belastning på sykkelen: 60 kg
3. Obs! Støttehjul gjør sykkelen bredere.
4. Etter lengre tids bruk kan sykkelkjedet bli mindre stramt enn vanlig. Følg anvisningen nedenfor for å stramme kjedet igjen.
A) Løsne skruene på bakhjulet.
B) Dra hjulet litt tilbake inntil kjedet er blitt normalt stramt igjen, og hold hjulet midt i rammen.
C) Trekk til skruene på bakhjulet igjen.
5. Bruk reservedeler til Dino-sykkelen bare ved eventuelle utskiftninger eller reparasjoner av denne sykkelen.

VEDLIKEHOLD
Vedlikehold av sykkelen må foretas bare av voksne. Rengjør alle lakkerte deler med egnede rengjøringsmidler (nøytral bil- og motorsykkelsjampo, vann, svamp og myk klut til tørking). Smør kjedet med jevne mellomrom. Smør ikke olje ut over dekkene eller bremseklossene. Oljen skal vaskes bort mellom hver gang. Kontroller at bremsene er i god stand minst én gang i måneden, og foreta nødvendige justeringer i henhold til punkt 5. Tørk av sykkelen hvis du har brukt den i regnvær, og heng den om mulig opp hvis du ikke skal bruke den på en stund. Skruer og mutre må kontrolleres og strammes til jevnlig. Alle roterende deler er smurt for hele sin levetid. Hvis denne anvisningen overholdes, kan barnet bruke sykkelen trygt og lenge.
OBS! Kjedet kan være stramt når sykkelen er ny, men det blir enklere å sykle etter en liten stund.

JUSTERING AV SYKKELEN
Det er viktig at barnet sitter godt på sykkelen og ikke må strekke seg for å nå frem til styret. Juster setet etter punkt 3 om nødvendig.

ANBEFALT DEKKTRYKK
14-TOMMERS DEKK = 35–50 psi eller 2,40–3,50 atm
16-TOMMERS DEKK = 35–50 psi eller 2,40–3,50 atm

TILTREKKINGSMOMENT SYKKELSKRUER
TILTREKKINGSMOMENT STYRERØR: FRA 16 NM TIL 18 NM

TILTREKKINGSMOMENT LÅSERING TIL STYRET: FRA 11 NM TIL 15 NM

TILTREKKINGSMOMENT LÅSERING TIL SETET: FRA 11 NM TIL 15 NM

TILTREKKINGSMOMENT LÅSERING TIL SETET: FRA 16 NM TIL 18 NM

TILTREKKINGSMOMENT RING PÅ SETERØR: FRA 16 NM TIL 18 NM

TILTREKKINGSMOMENT PEDALER: FRA 25 NM TIL 30 NM

TILTREKKINGSMOMENT HJUL: FRA 25 NM TIL 30 NM

TILTREKKINGSMOMENT RAMME OG FORBREMS: FRA 11 NM TIL 15 NM

TILTREKKINGSMOMENT BREMSEKLOSSER: FRA 8 NM TIL 9 NM

TILTREKKINGSMOMENT FRIKRANS: FRA 30 NM TIL 40 NM

GARANTI
Denne sykkelen har gjennomgått streng kvalitetskontroll. Likevel er det mulig at det kan oppstå små problemer. Produktet er derfor omfattet av en to års garanti. Garantien dekker ikke skader forårsaket av uriktig bruk. Ved eventuelle krav bes selger eller utsalg kontaktes.

OPPBEVAR DENNE MONTERINGSANVISNINGEN TIL SENERE BRUK. MONTERINGSANVISNINGEN MÅ OPPBEVARES SAMMEN MED SYKKELEN I TILFELLE EIERSKIFTE.

OPPBEVAR PRODUSENTENS ADRESSE OG SYKKELENS ARTIKKELNUMMER TIL SENERE BRUK.

SV Tack för att du har köpt en DINO-cykel. Vänligen läs dessa anvisningar noga innan du börjar sätta samman cykeln.Denna produkt är tillverkad i enlighet med aktuella EUROPEISKA SÄKERHETSREGLER. De produkter som är utrustade med uppblåsbara däck får inte användas av barn som är yngre än 3 år, eftersom ventilhatten, pga. sin litenhet, lätt kan sväljas. **DEN ÅLDERSGRUPP SOM DENNA MODELL ÄR LÄMPLIG FÖR ÄR TYDLIGT TRYCKT PÅ KARTONGEN. DENNA CYKEL SKA MONTERAS AV EN VUXEN. VÄNLIGEN FÖLJ NOGA DESSA INSTRUKTIONER. OBSERVERA:** Skruvnycklar nr 8 – 10 – 13 – 15 behövs för monteringen; emellertid medföljer en flerfunktions skruvnyckel denna produkt.

1. MONTERING AV STYRE, GAFFEL OCH FRAMHJUL (Fig. 3)
För modeller med framgaffelskydd av plast (15) rekommenderas att gaffelskyddet (15) passas in på gafflarna (2) innan man sätter samman cykeln. Låt framgaffeln glida genom nylonringarna (16) in i ramen (1). På alla andra modeller för helt enkelt framgaffelns skaft genom nylonringarna (16) in i ramhuvudet (1). Se till att frambromsen (24) är vänd framåt. Passa in styrets ring (14) över gaffelrörets topp (2). VARNING: för modeller som är uppräknade i punkt 2 av dessa anvisningar finner man två låsbara ringar i tillbehörsväskan. Den större låsbara ringen (13) är avsedd för sadeln och den mindre låsbara ringen (14) är till styret. På alla andra modeller är ringen till styret redan monterad. För att sätta in låsringen (14) till styret korrekt, se till att ringens mutter är på cykelns högra sida (kedjesidan). Om cykeln är utrustad med framkorg och monterat ringskydd, placera ringen med skruv och mutter mot gaffelrörets framsida. Detta garanterar en perfekt passning. Låt styrets ringhölje glida på styrstången (21) och stången (21) glida in i framgaffelstammens överdel (2), så som figur 3 visar. Tryck in styret (21) i gaffelstammen tills det når märket STOP. Justera styret i linje med framhjulet och dra åt ringmuttern med den medföljande skruvnyckeln. Låt ringhöljet (20) glida ner över ringens ände.

2. INPASSNING AV DOCKSITS Avser enbart modellerna 144 – 164 – 512 – 514 – 516 (Fig. 4)
Placera docksitsen (49) över toppen av sadelstolpen (1), följd av sadelringen (13). Plasttanden (A) på dockvagnen (49) måste pluggas in i sadelringen (13). Fixera sadeln som anvisas i punkt 3.

3. JUSTERING AV SADELN (Fig. 4)
Lossa sadelringens mutter som redan är monterad på ramen för alla cyklar utan docksits. Sätt plastbälgen (19), om den finns på den här modellen, på sadelstolpen (17) och tryck sedan in sadeln (17) i röret (1). VARNING: lyft inte upp sadelstolpen (17) över märket STOP. Justera sadeln (17) i linje med cykelns ram och dra åt sadelringens mutter (13).

4. MONTERING AV STÖDHJULEN (Fig. 5/A – 5/B)
Kontrollera din cykels modell- eller artikelkod på kartongen innan du monterar stödhjulen. Anvisningar för modellerna 101 – 109 (Fig. 5/A). Sätt fast stödhjulet (41) på ena sidan av den inre ramen, justera in hålen, för in skruven (52) som finns i tillbehörsväskan och spänn med flerfunktionsskruvnyckeln. Upprepa på andra sidan:
Anvisningar för modellerna: 108 – 810 – 812 – 814 – 816 – 610 – 124 – 144 – 164 – 110 – 152 – 154 – 156 - 712 – 714 – 716 – 215 – 216 – 122 – 142 – 162 – 123 – 143 – 163 – 512 – 514 – 516 – 912 – 914 – 916 – 125 – 145 - 165 (Fig. 5/B). Rikta in stödhjulet (41) på ena sidan av ramens yttre del. Rikta in hålen, för in skruvarna (52) som finns i tillbehörsväskan och spänn med den medföljande flerfunktionsskruvnyckeln. Upprepa på den andra sidan.
VARNING: Vänligen se till att använda de medföljande skruvarna. Ersätt dem inte med andra skruvar.

4.1 INPASSNING AV STÖDHJULETS DEKORATIONSSKIVA (FIG. 5)
Rikta in fästtapparna på baksidan av hjulets dekorationsskiva (50) med hålen i stödhjulet (41) och tryck stadigt på plats. OBSERVERA: på modellerna 101 och 109 ska man placera centrum av dekorationsskivan (50) nära centrum av stödhjulet (41) och sedan trycka tills det sitter säkert på plats.

5. JUSTERING AV BROMSARNA
Under monteringen på fabriken har bromsarna (24/25) redan blivit ordentligt justerade. Kontrollera ändå bromklossarnas lägen som alltid måste vara parallella med fälgen. För att justera bromsklossarna ska man lossa muttern (Y) på den bakre klossen, placera bromsklossen i rätt läge och sedan åter spänna muttern (Y). OBSERVERA: se till att bromsklossarna inte rör vid däcket. VARNING: genom att man använder cykeln uppstår naturligt slitage på gummiklossarna som regelbundet måste kontrolleras och justeras. Justera reglageskruven (X) tills gummiklossarna är på ett avstånd av 1,5 mm från fälgen och se till att klossarna på nytt är inriktade. Kontrollera noga att bromsarna fungerar korrekt innan cykeln används. Om bromsarna inte längre går att justera, byt omedelbart ut bromsklossarna.

TILRETTEVISNINGER TIL DEN LILLE NYE CYKLIST
Bremseafstand forøges i vådt vejr. Man må aldrig have passagerer med på cyklen. Man må aldrig cykle med større ting i hænderne samtidig eller justere på cyklen mens man kører. Det er risikabelt at bære lange, løse klædningsstykker, som kan fanges i hjulene og få cyklisten til at miste kontrollen over cyklen. Det er risikabelt at køre med noget som kan hæmme udsyn eller høreevne mens man kører. Det kan skade cyklen eller cyklens enkeltdele at smide den fra sig på jorden eller stille den fra uhensigtsmæssigt.

KORREKT MÅL OG VÆGT:
Du bør sikre dig, at den cykel du har købt svarer til dit barns størrelse. Længden på dit barns ben målt indefra mens det står med begge fødder på jorden skal være 25 mm længere end saddelhøjden.
1) Cyklens minimumhøjde må ikke være mindre end 43,5 cm.
2) Cyklens totale vægt inklusive barnet
- må ikke overskride 40 kg ved en hjulstørrelse på 12"
- må ikke overskride 50 kg ved en hjulstørrelse på 14"
- må ikke overskride 60 kg ved en hjulstørrelse på 16"
3) Bemærk: Støttehjulene forøger cyklens bredde.
4) Efter langvarig brug kan cyklens kæde miste noget af sin normale stramhed. Følg nedenstående retningslinjer for at bringe kæden tilbage til normal stramhed:
A) Løsn skruerne på baghjulet.
B) Træk baghjulet en smule tilbage indtil kæden strammer korrekt op, idet hjulet holdes lige.
C) Stram skruerne på baghjulet.
5) Brug kun Dino Bikes reservedele, også ved reparationer.

VEDLIGEHOLDELSE
Kun en voksen bør vedligeholde cyklen. Rengør alle malede dele med passende rengøringsmidler (neutral bilshampoo, vand, svamp, tør klud til aftørring). Smør kæden jævnligt. Vær forsigtig med ikke at smøre dæk eller bremseklodser ind i olie som så bagefter skal rengøres. Tjek mindst en gang om måneden at bremserne er i orden og foretag de nødvendige justeringer som beskrevet under pkt. 5. Tør cyklen efter, når den har været brugt i regnvejr, og hæng den op, hvis den ikke skal bruges i længere perioder. Skruer, møtrikker og bolte skal tjekkes og strammes med jævne mellemrum. Alle drejelige dele er smurt til at vare cyklens levetid ud. Hvis disse instruktioner følges nøje vil barnet kunne bruge cyklen sikkert i hele dens levetid.
BEMÆRK: Kæden kan være temmelig stram når cyklen er ny, men den bliver lettere at træde rundt efter kort tids brug.

JUSTERING AF CYKLEN
Det er vigtigt at barnet sidder behageligt på cyklen og ikke må strække sig fremover for at nå styret. Om nødvendigt justeres sadlen som beskrevet under pkt. 3.

ANBEFALET DÆKTRYK
14" dæk = 35 til 50 psi eller 2,40 til 3,50 atmosfærisk tryk
16" dæk = 35 til 50 psi eller 2,40 til 3,50 atmosfærisk tryk

TORQUE-SKRUE TRYK
EXPANDER PÅ STYRET: FRA 16 NM TIL 18 NM

CLAMP PÅ STYRET: FRA 11 NM TIL 15 NM

SADDELCLAMP: FRA 11 NM TIL 15 NM

CLAMP PÅ SADDELPINDEN: FRA 16 NM TIL 18 NM

PEDALER: FRA 25 NM TIL 30 NM

HJUL: FRA 25 NM TIL 30 NM

STEL OG BREMSER: FRA 11 NM TIL 15 NM

BREMSEKLODSER: FRA 8 TIL 9 NM

FRIHJULSNAV: FRA 30 TIL 40 NM

GARANTI
Denne cykel er underlagt streng kvalitetskontrol. Alligevel kan små uregelmæssigheder opstå. Dette produkt er derfor dækket af to års garanti. Garantien dækker ikke skader forårsaget af misbrug. I tilfælde af klager kontaktes sælgeren.

GEM DENNE VEJLEDNING TIL FREMTIDIG BRUG.
SAMLEVEJLEDNINGEN SKAL FØLGE MED CYKLEN I TILFÆLDE AF EJERSKIFT.

GEM PRODUCENTENS ADRESSE OG CYKLENS PRODUKTKODE TIL FREMTIDIG BRUG

FI Kiitos että olet ostanut DINO-polkupyörän. Lue nämä ohjeet huolellisesti ennen asennusta. Tämä tuote on valmistettu voimassa olevien EUROOPPALAISTEN TURVALLISUUSVAATIMUSTEN mukaisesti. Alle 3-vuoden ikäisille lapsille ei saa antaa renkaan osia, sillä ne voi helposti nielaista. **IKÄRYHMÄ, JOSSA MALLIA VOI KÄYTTÄÄ ON SELKEÄSI MERKITTY LAATIKKOON. AIKUISEN TULEE ASENTAA POLKUPYÖRÄ. NOUDATA NÄITÄ OHJEITA HUOLELLISESTI. HUOM!** Jakoavaimet 8 – 10 – 13 – 15 ovat asennuksessa välttämättömät. Tuotteen mukana tulee kuitenkin monikäyttöavain.

1. OHJAUSTANGON, ETUHAARUKAN JA ETUPYÖRÄN ASENNUS (kuva 3)
Malleissa, joissa on muovinen etuhaarukan suoja (15) on suositeltavaa että ennen polkupyörän asennusta etuhaarukan suoja (15) asetetaan etuhaarukkaan (2). Työnnä etuhaarukan varsi muovisten ohjausrenkaiden läpi runkoon (1). Kaikissa muissa malleissa voit vain työntää etuhaarukan varren muovisten ohjausrenkaiden läpi runkoon (1). Varmista että etujarru (24) on eteenpäin suunnattu. Kiinnitä ohjaustangon kiinnityspuristin (14) etuhaarukkaan (2). VAROITUS: ohjeen kohdassa 2 ilmoitettuihin malleihin löytyy kaksi kiinnityspuristinta lisävarustelaukusta. Suurempi rengas, satulan kiinnitin (13), on satulaa varten ja pienempi rengas, ohjaustangon kiinnityspuristin (14) ohjaustankoon. Kaikissa muissa malleissa ohjaustangon kiinnityspuristin (14) on jo asennettu. Asentaaksesi ohjaustangon kiinnityspuristimen oikein (14) varmista että puristimen mutteri on polkypyörän oikealla puolella (ketjun puolella). Jos pyörässä on etukori ja kiinnityspuristimen suoja, aseta suojaa paikallaan pitävä ruuvi ja mutteri kohti etuhaarukan varren etuosaa. Näin varmistat täydellisen sopivuuden. Aseta ohjaustangon kiinnityksen suoja (20) ohjaustankoon (21) ja aseta ohjaustanko (21) etuhaarukan (2) päälle kuten kuvassa 3 on esitetty. Työnnä ohjaustankoa (21) etuhaarukan STOP-merkkiin saakka. Suuntaa ohjaustanko etupyörän mukaan ja kiristä mutteri paketissa mukana olevalla jakoavaimella. Aseta ohjaustangon kiinnityksen suoja (20) paikoilleen.

2. NUKEN ISTUIMEN ASENNUS Koskee vain malleja 144 – 164 – 512 – 514 – 516 (kuva 4)
Aseta nuken istuin (49) satulatolppaan (1) ja tämän jälkeen lisää satulan kiinnitin (13). Nuken istuimen (49) muovihammas (A) täytyy kiinnittää satulan kiinnittimeen (13). Asenna satula kuten kohdassa 3.

3. SATULAN ASENNUS (kuva 4)
Löysää satulan kiinnitin (13), joka on jo asennettu kaikkien polkupyörien runkoon, joissa ei ole lasten istuinta. Liitä paljesuoja (19), sen sisältyessä tähän malliin, satulan varteen (17) ja työnnä sitten satula (17) rungon sisään (1). VAROITUS: Älä nosta satulan vartta (17) STOP-merkin yläpuolelle. Aseta satula (17) yhdensuuntaisesti pyörän rungon kanssa ja kiristä satulan kiinnitin (13).

4. APUPYÖRIEN ASENNUS (kuva 5/A – 5/B)
Tarkista pyöräsi malli tai tuotekoodi laatikosta ennen apupyörien asennusta. Ohjeet malleihin: 101 – 109 (kuva 5/A). Aseta apupyörät (41) sisärungon toiselle puolelle, laita reiät kohdakkain, liitä pultti (52) joka löytyy tarvikelaukusta ja kiristä monikäyttöavaimella. Tee sama toiselle puolelle. Ohjeet malleille: 108 – 810 – 812 – 814 – 816 – 610 – 124 – 144 – 164 – 110 – 152 – 154 – 156 - 712 – 714 – 716 – 215 – 216 – 122 – 142 – 162 – 123 – 143 – 163 – 512 – 514 – 516 – 912 – 914 – 916 – 125 – 145 - 165 (kuva 5/B). Aseta apupyörät (41) rungon ulkopuolen sivulle. Laita reiät kohdakkain, liitä pultit (52) jotka löytyvät tarvikelaukusta ja kiristä paketissa olevalla monikäyttöavaimella. Tee sama toisella puolella. VAROITUS: varmista että käytät paketissa olevia pultteja. Älä korvaa näitä muilla pulteilla.

4.1. APUPYÖRIEN SÄÄTIMEN ASENNUS (kuva 5)
Suuntaa apupyörien säätimen (50) takana olevat säätötapit apupyörän (41) reikien kanssa yhdensuuntaisesti ja työnnä tiukasti paikoilleen. HUOMAA: malleissa 101 ja 109 aseta apupyörien säätimen (50) keskus lähelle apupyöriä (41) ja työnnä sitten kunnes se on turvallisesti paikallaan.

5. JARRUJEN SÄÄTÖ
Pyörän kokoamisen yhteydessä tehtaalla jarrut (24/25) on jo asennettu asianmukaisesti. Tarkista tästä huolimatta jarrupalojen asento. Jarrupalojen pitää aina olla yhdensuuntaiset vanteen kanssa. Säätääksesi jarrupaloja löysää mutteria (Y). HUOMAA: varmista että jarrupalat eivät koske renkaaseen. VAROITUS: polkupyörän käyttö aiheuttaa luonnollista kulumaa ja kuluttaa kumipaloja, jotka tulee säännöllisesti tarkistaa ja säätää. Säädä säätöpulttia (X) kunnes muovipalat ovat 1,5 mm etäisyydellä vanteesta ja varmista että palat ovat taas yhdensuuntaiset. Tarkista varovasti että jarrut toimivat hyvin ennen kuin käytät pyörää. Jos jarruja ei enää saa säädettyä, vaihda jarrupalat välittömästi.

6. ÄÄNITORVEN ASENNUS (kuva 7)
Jos äänitorvi (52) kuuluu polkupyörän varusteisiin, löytyy se lisävarustelaukusta. Aseta äänitorvi (52) ohjaustangon (21) keskelle ja kiinnitä se lujasti pakkauksessa olevilla muovisiteillä, kuten kuvassa 7 on esitetty.

7. VESIPULLOTELINEEN ASENNUS (kuva 1)
Vesipullotelineen (40) kiinnike on jo asennettu runkoon (1). Laita vesipulloteline kiinnikkeeseen ja aseta vesipullo (43) paikoilleen.

8. LOGO/REKISTERIKILVEN ASENNUS (kuva 8)
Jos pyörä on varustettu rekisterikilvellä (51), se tulee kiinnittää ohjaustankoon (21) paketissa olevilla muovisiteillä. Aseta rekisterikilpi (51) ohjaustangon (21) viereen ja katso että logo/numero on oikein päin. Laita sitten muovisiteet oikealla olevien reikien läpi ja kiinnitä levy ohjaustangon (21) kädensijojen ympärille. Toista tämä rekisterikilven (51) vasemmalla puolella. Kun levy on paikoillaan, kiinnitä muovisiteet. Kun kilpi on asennettu paikoilleen voit katkaista muovisiteet läheltä ohjaustankoa välttääksesi teräviä, vaarallisia ja ulkonevia muovisiteen reunoja. Rekisterikilpi joka on kiinnitetty ohjaustangon kiinnityksen suojaan, joka on kiinnitetty paikalleen etuhaarukkaan ohjausrenkaan ruuvi ja mutteri eteenpäin osoittaen. Tämän jälkeen aseta rekisterikilpi ohjaustankoon ja laita jarrukaapelit kilven eteen. Kiinnitä ohjaustanko etuhaarukkaan ja kiristä mutteri. Varmista rekisterikilvi paikalleen asettamalla se kiinnityksen suojan päälle.

9. POLKIMIEN ASENNUS (kuva 9)
HUOMIO: Oikeanpuoleinen poljin on merkitty D:llä tai R:llä ja vasemmanpuoleinen poljin S:llä tai L:llä
Asenna oikea poljin (11) poljin veivin (ketjun puoleinen) oikean puoleiseen tappiin ja kiristä ensin käsin ja sitten pakkauksen mukana tulevalla monikäyttöavaimella myötäpäivään. Aseta vasen poljin (12) poljin veivin vasemmanpuoleiseen tappiin ja kiristä ensin käsin ja sitten pakkauksen mukana tulevalla monikäyttöavaimella vastapäivään. Varmista että molemmat polkimet on hyvin kiristetty.

10. TAKALAATIKON ASENNUS (kuva 2)
Jos pyörässäsi on takalaatikko, kiinnityslevy (47) on jo kiinnitetty runkoon (1). Laatikko voidaan liittää levyyn liu´uttamalla korin alareuna (46) kiinnityslevyn uriin. Aseta kansi siten että jokaisen kappaleen kaksi taaimmaista reikää ovat yhdesuuntaiset. Ota seuraavaksi kaksi muovitappia (löytyvät lisätarvikelaukusta) ja varmista painamalla ne tukevasti paikalleen.

11. TAKALOKASUOJAN ASENNUS (kuva 2/B)
Jos pyöräsi on varustettu takalokasuojalla, kiinnitä lokasuoja (5) metalliseen liittimeen (6), joka on jo liitetty runkoon (1).

12. ETUKORIN ASENNUS
Kun ohjausrengas on asennettu, kuten kohdassa 1, nosta etukori ohjaustangolle siten että jarrukaapelit jäävät ohjaustangon ja korin väliiin (etukorin taakse). Kiinnitä kori laskemalla se alas kiinnittimen päälle.

TÄRKEÄÄ TIETOA KULUTTAJILLE
Lue seuraavat turvaohjeet huolellisesti ennen pyörän käyttöä.

LAPSEN TURVALLISUUDEN VUOKSI
Tätä pyörää ei saa missään olosuhteissa polkea niin kovalla vauhdilla että ajaja menettää pyörän hallinnan. Pyörää ei myöskään saa käyttää kilpailuihin, maastoajoon tai mihinkään muuhun kaupunkipyörälle sopimattomaan tarkoitukseen. Varmista että lapsesi osaa ajaa tällä pyörällä, äläkä anna hänen ajaa ilman aikuisen valvontaa. Vältä ajoa ojien yli, soralla, märkien lehtien ja/tai minkään tiellä näkyvien esteiden päältä. Älä aja yöllä, koska pyörässä ei ole valoja. Suosittelemme kypärän ja muiden asianmukaisten turvavälineiden käyttöä.
Huomio: Varusta pyörä kunnollisella valolla, kuten maassasi voimassa olevassa kansallisessa tieliikennelainsäädännössä on säädetty.

OPETA PIENTÄ PYÖRÄILIJÄÄ:
Jarrutusetäisyyttä pitää kasvattaa märällä säällä. Älä koskaan kuljeta ketään pyörän tarakalla. Älä koskaan kuljeta paketteja käsissäsi tai tee korjauksia pyörällä ajaessa. Älä koskaan käytä löysiä vaatteita, jotka riipuvat alas asti ja voivat tarttua pyöränrenkaisiin, jolloin pyöräilija menettää polkupyörän hallinnan. Älä koskaan pyöräillessä käytä vaatetta, joka voi estää näkyvyyden tai kuuluvuuden. Pyörän kaataminen maahan tai sopimaton parkkeeraus voi vahingoittaa pyörää ja sen osia.

OIKEA KOKO:
Tarkista että ostamasi pyörä on lapsellesi oikean kokoinen. Lapsesi jalan sisäpituus molempien jalkojen ollessa tukevasti maassa täytyy olla 25 mm korkeampi kuin satula.
1). Pyörän minimikorkeus ei saa olla alle 435 mm
2). Pyörän koknaispaino lapsen paino mukaanlaskien-
12” rengaskoko – Pyörällä sallittu maksimipaino 40kg
14” rengaskoko – Pyörällä sallittu maksimipaino 50 kg
16” rengaskoko – Pyörällä sallittu maksimipaino 60 kg
3). Huomio: Apupyörät korottavat pyörän leveyttä
4). Pitkäaikaisen käytön jälkeen pyörän ketjut voivat menettää normaalin kireytensä. Seuraa alla olevia ohjeita säätääksesi ketjut uudelleen normaaliin kireyteen -
A) Löysää takapyörän ruuvit.
B) Vedä rengasta hiukan taaksepäin, pitäen se kuitenkin rungon keskellä, kunnes ketjujen kireys on oikea.
C) Kiristä takapyörän ruuvit uudelleen.
5). Käytä vain Dino-polkupyörän varaosia korvatessasi osia tai tehdessäsi korjauksia.

HUOLTO
Vain aikuinen saa huoltaa pyörän. Puhdista kaikki maalatut osat sopivilla puhdistustuotteilla (neutraalilla autoille tai moottoripyörälle käytettävällä shampoolla, vedellä, sienellä ja kuivaa pehmeällä rievulla). Rasvaa ketjut silloin tällöin. Varo ettet voitele rengasta tai jarrupaloja öljyllä. Tarkista ainakin kerran kuussa että jarrut toimivat hyvin ja tee tarvittavat säädöt kuten kohdassa 5 on kerrottu. Kuivaa polkupyörä jos sitä on käytetty sateella ja jos mahdollista, ripusta se roikkumaan, jos ei sitä käytetä pitkään aikaan. Ruuvit, mutterit ja pultit täytyy säännöllisesti tarkistaa ja kiristää. Kaikki pyörivät osat on voideltu, jotta ne kestävät osien eliniän. Seuraamalla näitä ohjeita varmistat että lapsesi voi käyttää pyörää pitkään ja turvallisesti. HUOMIO: Ketjut saattavat olla jäykät pyörän ollessa uusi, mutta pyöräily helpottuu pian käytön aloittamisen jälkeen.

POLKUPYÖRÄN ASENNUS
On tärkeää että lapesesi istuu mukavasti satulassa eikä hänen tarvitse kurottaa ylettyäkseen kädensijoihin. Jos on tarpeen, säädä satulaa kuten kohdassa 3 on neuvottu.

SUOSITELTU RENGASPAINE
14” PYÖRÄ = 35 - 50 PSI tai 2,40 - 3,50 atm
16” PYÖRÄ = 35 - 50 PSI tai 2.40 - 3,50 atm

POLKUPYÖRÄN RUUVIEN KIINNITYSMOMENTTI

OHJAUSTANGON LEVITTÄJÄN KIINNITYSMOMENTTI: 16 NM - 8 NM

OHJAUSTANGON KIINNITYKSEN KIINNITYSMOMENTTI: 11 NM - 15 NM

SATULAN KIINNITTIMEN KIINNITYSMOMENTTI: 11 NM - 15 NM

SATULAN KIINNITTIMEN KIINNITYSMOMENTTI: 16 NM - 18 NM

SATULAVARREN KIINNITTIMEN KIINNITYSMOMENTTI: FROM 16 NM - 18 NM

POLJINTEN KIINNITYSMOMENTTI: 25 NM - 30 NM

RENKAIDEN KIINNITYSMOMENTTI: 25 NM - 30 NM

RUNGON JA JARRUJEN KIINNITYSMOMENTTI: 11 NM - 15 NM

JARRUPALOJEN KIINNITYSMOMENTTI: 8 NM - 9 NM

RATTAAN TAPIN KIINNITYSMOMENTTI: 30 NM - 40 NM

TAKUU
Tämä polkupyörä on läpäissyt tiukan laatutarkastuksen. Tästä huolimatta on mahdollista että pieniä virheitä esiintyy. Siksi tuoteella on kahden vuoden takuu. Takuu ei korvaa väärinkäytöstä aiheutuneita vaurioita. Mahdollisessa reklamaatiotapauksessa ota yhteyttä myyjään.

PIDÄ NÄMÄ OHJEET TALLESSA TARPEEN VARALTA. ASENNUSOHJEET TULEE ANTAA PYÖRÄN MUKANA JOS SE VAIHTAA OMISTAJAA.

PIDÄ VALMISTAJAN OSOITE JA POLKUPYÖRÄN TUOTEKOODI TALLESSA TARPEEN VARALTA.